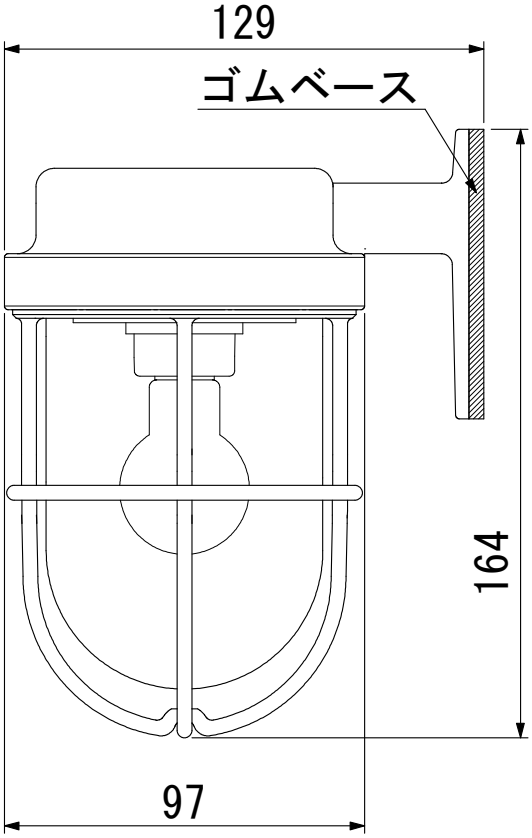

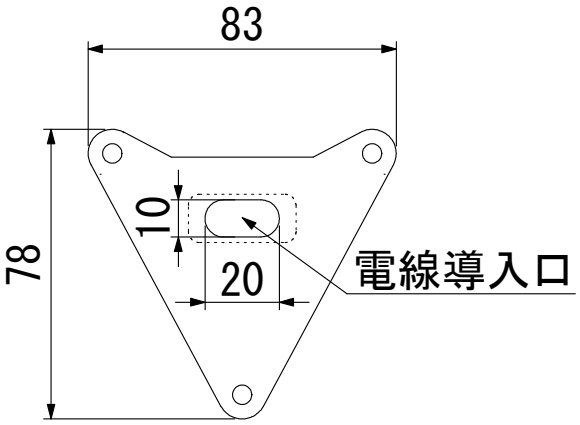

<<取付面　寸法図>>

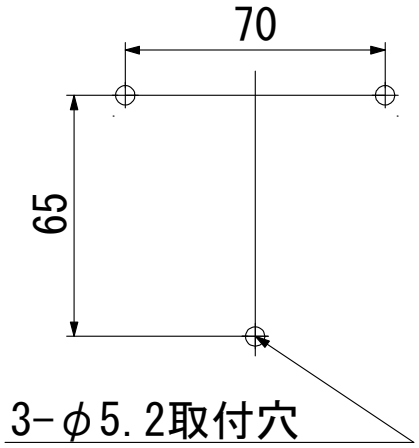

型　　式　：ＲＺＲ－ＦＲ－Ｓ

品　　名　：Ｒゼロフランジシルバー

本　　体　：真鍮・青銅鋳物（メッキ仕上）

グローブ　：透明樹脂

装着ランプ　：白熱４０Ｗ相当　電球色ＬＥＤ

ソケット口金：Ｅ１７

本体重量　：１．１ｋｇ

記　事	日　付	製図年月日				品名	図面名称	
		２０２４／２／１５				Ｒゼロフランジシルバー	外形図	
図面・仕様／作成	2024/2/15	製図	設計	検図	承認	会社名	製品番号	ページ
						㈱松本船舶電機製作所		