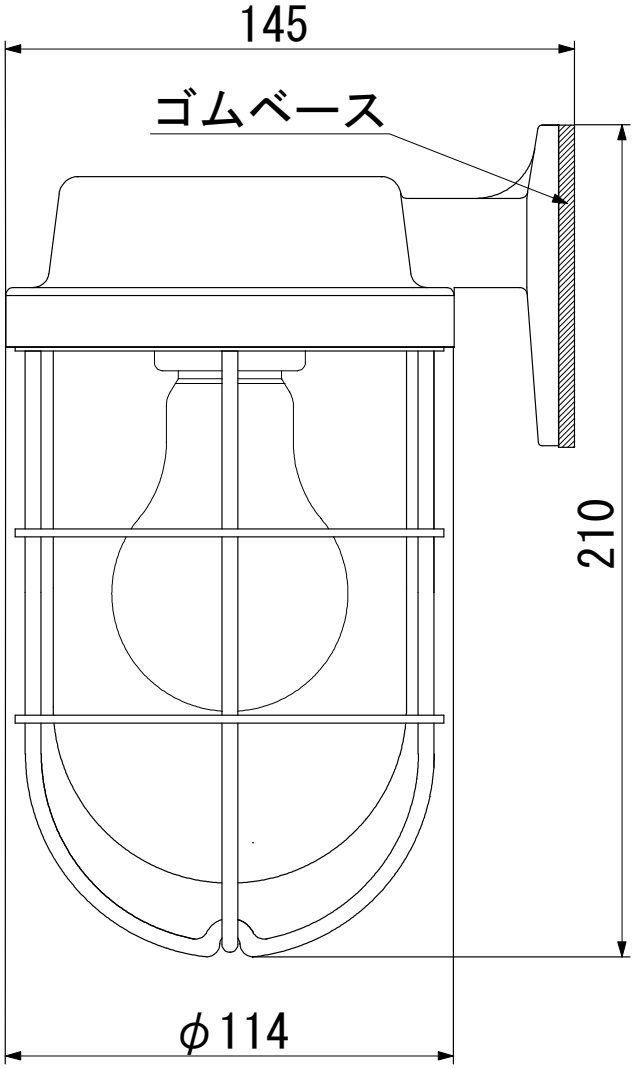

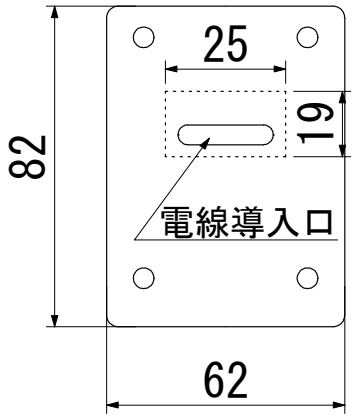

<<取付面　寸法図>>

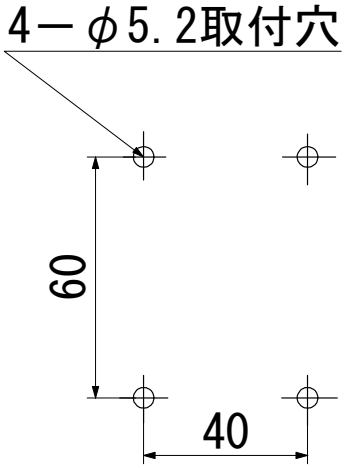

型　　式　　：Ｒ２－ＦＲ－Ｇ
品　　名　　：Ｒ２号フランジゴールド
本　　体　　：真鍮・青銅鋳物
グローブ　　：透明ガラス
装着ランプ　：白熱４０Ｗ相当　電球色ＬＥＤ
ソケット口金：Ｅ２６
本体重量　　：１．６ｋｇ

記　　事	日　付	製図年月日				品名	図面名称	
		２０１４／１１／１１				Ｒ２号フランジゴールド	外形図	
図面・仕様／作成	2014/11/11	製図	設計	検図	承認	会社名	製品番号	ページ
仕様変更	2024/2/15					㈱松本船舶電機製作所		