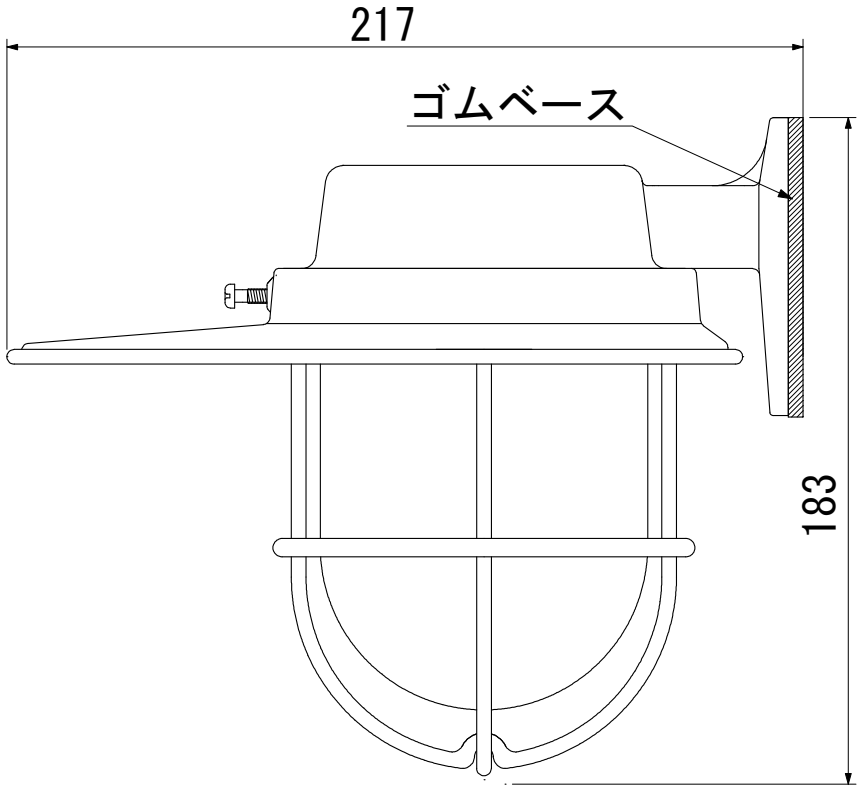

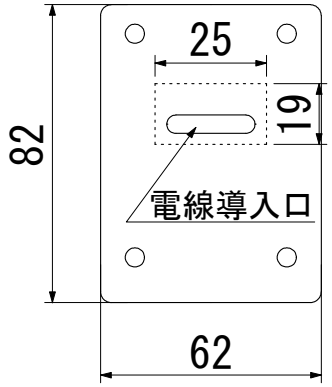

<<取付面　寸法図>>

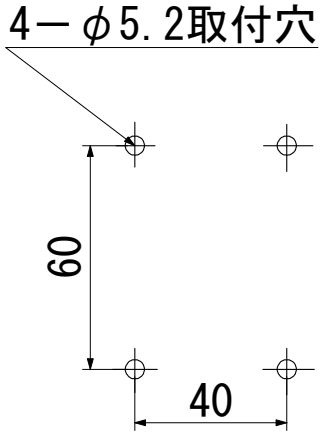

型　　式　　：１Ｆ－ＲＦ－Ｓ

品　　名　　：１号フランジリフレクト

本　　体　　：真鍮・青銅鋳物（メッキ仕上）

グローブ　　：透明ガラス

最大適合電球：白熱電球６０型

ソケット口金：Ｅ２６

本体重量　　：１．８ｋｇ

記　　事	日　付	製図年月日				品名	図面名称	
		２００５／２／１４				１号フランジ・リフレクト	外形図	
図面・仕様／作成	2005/2/14	製図	設計	検図	承認	会社名	製品番号	ページ
仕様変更	2024/2/15					㈱松本船舶電機製作所		