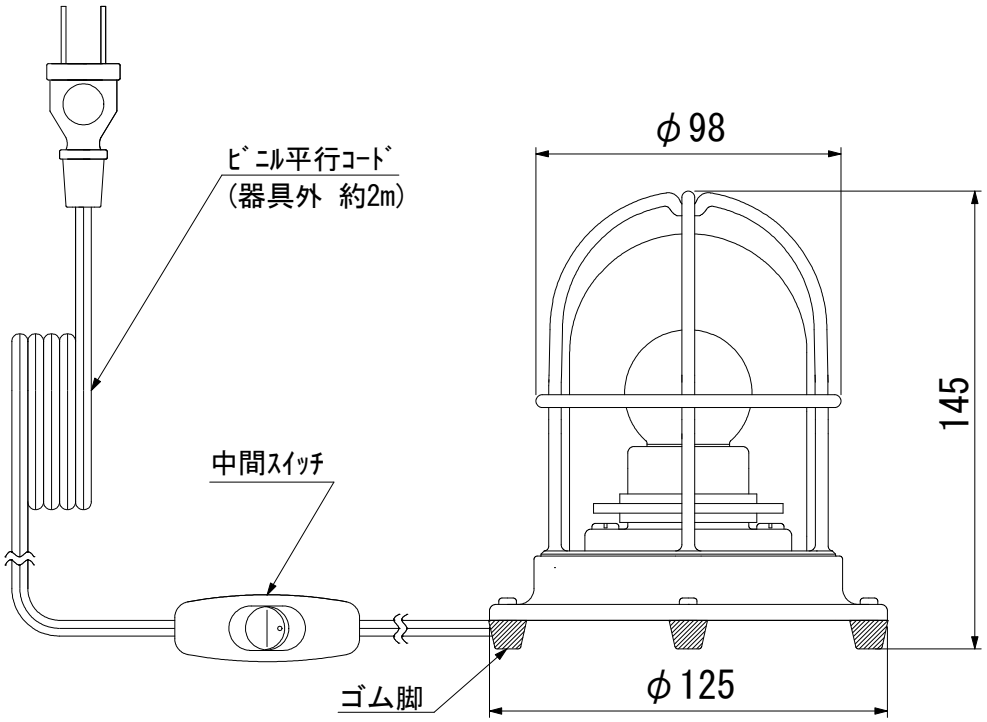

生産終了品

記　事	日　付	製図年月日				品名	図面名称	
		２０１２／９／７				１型スタンドデッキシルバー	外形図	
図面・仕様／作成	2012/9/7	製図	設計	検図	承認	会社名	製品番号	ページ
						㈱松本船舶電機製作所		