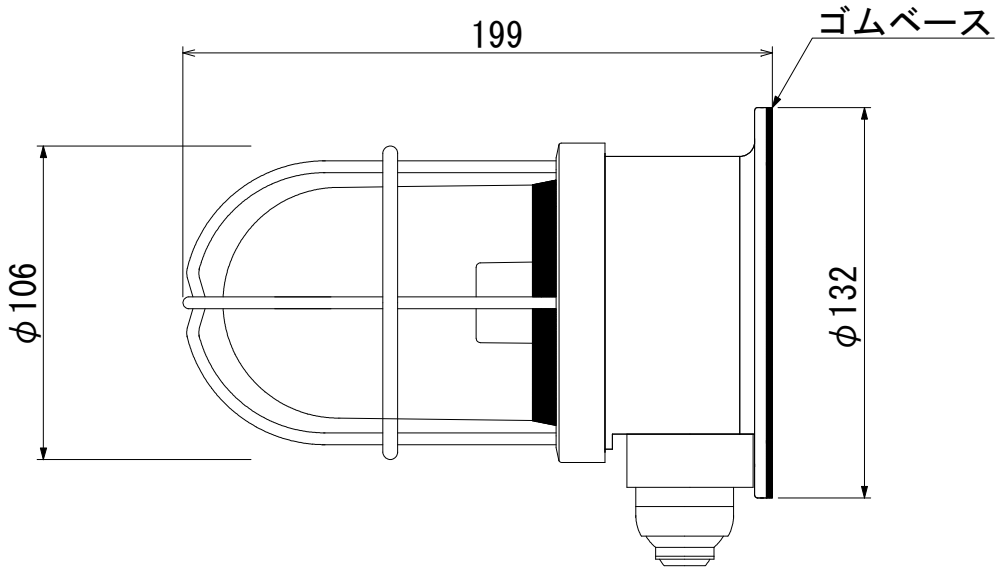

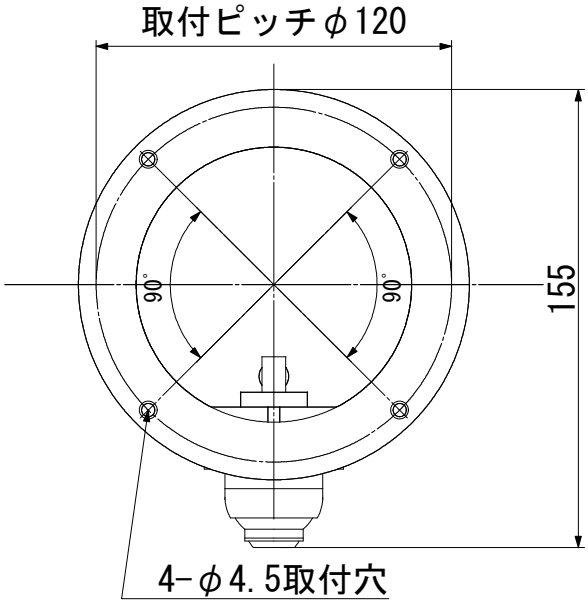

<<取付面　寸法図>>

型　　式　　：ＳＧ－ＤＫ－Ｇ

品　　名　　：センサーＧデッキゴールド

本　　体　　：真鍮・青銅鋳物（クリアー塗装仕上）

グローブ　　：透明ガラス

最大適合電球：白熱クリプトン電球４０型

ソケット口金：Ｅ１７

本体重量　　：２．０ｋｇ

記　　事	日　付	製図年月日				品名	図面名称	
		２０２１／３／６				センサーＧデッキゴールド	外形図	
図面・仕様／作成	2021/3/6	製図	設計	検図	承認	会社名	製品番号	ページ
仕様変更	2024/2/15					㈱松本船舶電機製作所		