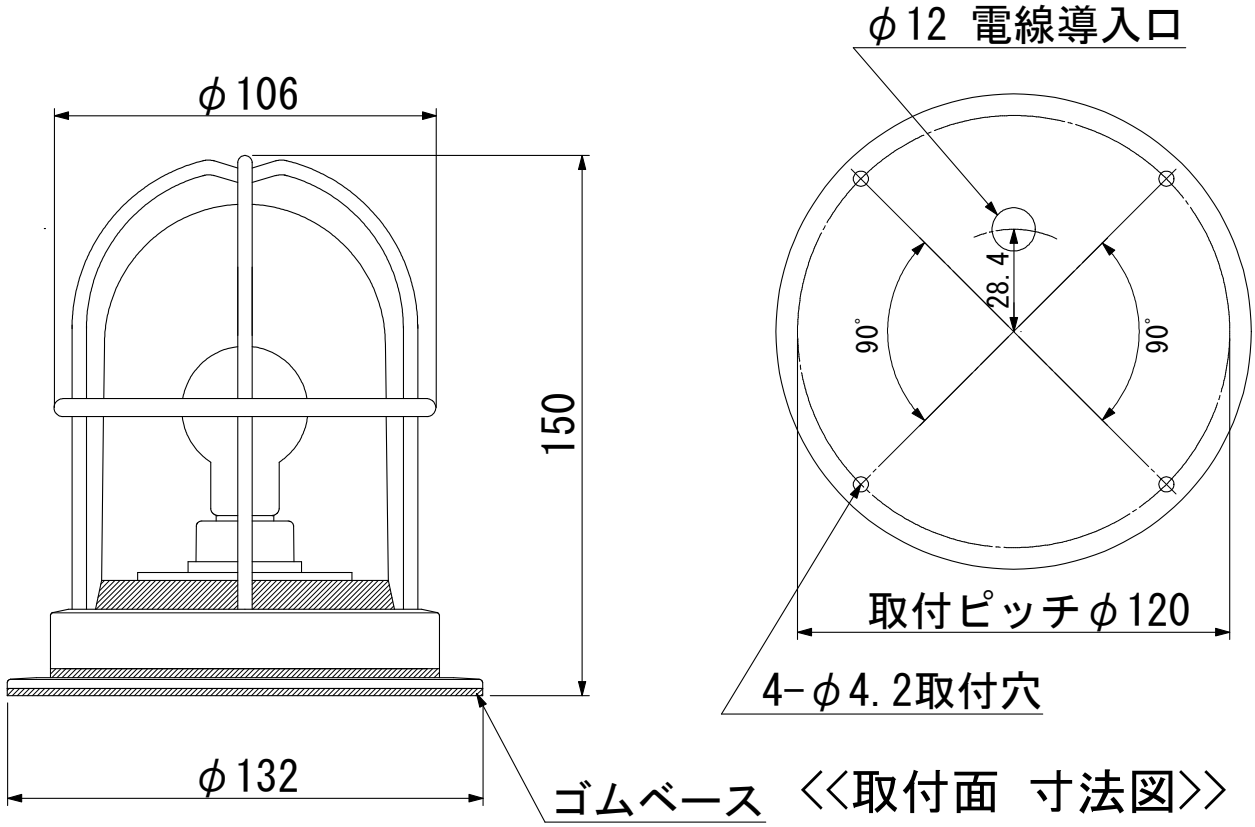

<<取付面 寸法図>>

型　　式　　：ＲＧ－ＤＫ－Ｂ
品　　名　　：ＲＧデッキブラック
本　　体　　：真鍮・青銅鋳物（アクリル塗装仕上）
グローブ　　：透明ガラス
装着ランプ　：白熱４０Ｗ相当　電球色ＬＥＤ
ソケット口金：Ｅ１７
本体重量　　：１．４ｋｇ

記　事	日　付	製図年月日				品名	図面名称	
		２０２０／３／１９				ＲＧデッキブラック	外形図	
図面・仕様／作成	2020/3/19	製図	設計	検図	承認	会社名	製品番号	ページ
仕様変更	2024/2/15					㈱松本船舶電機製作所		