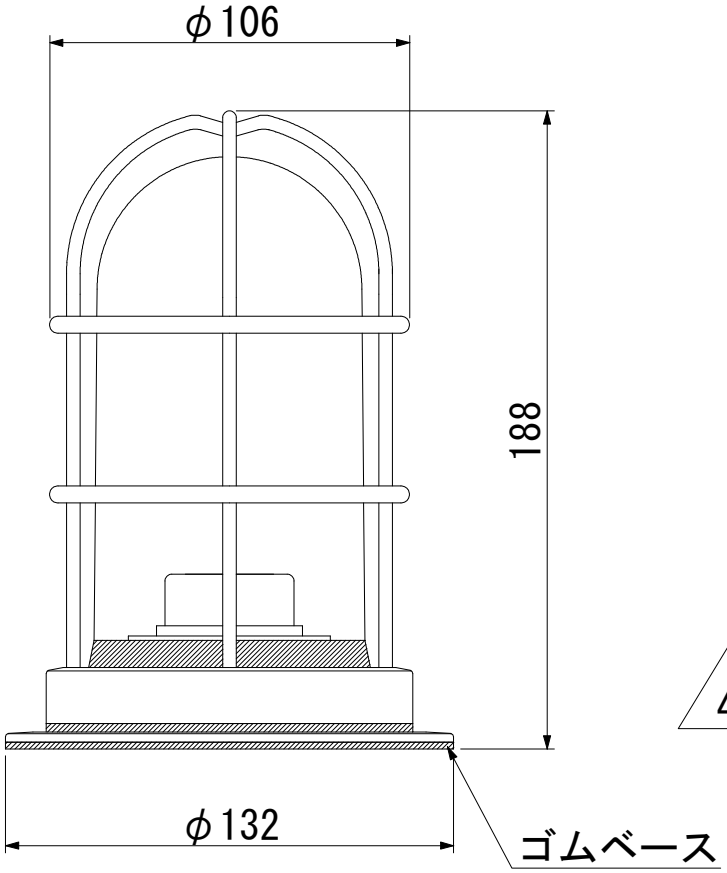

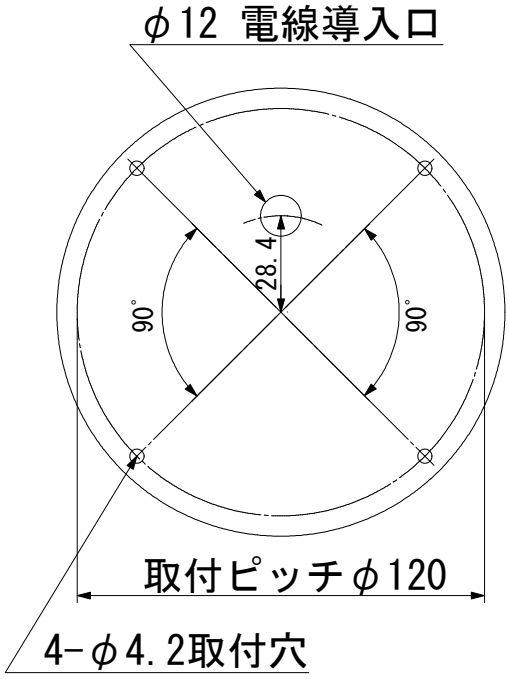

<<取付面 寸法図>>

型　　式　：Ｑ－ＤＫ－Ｇ

品　　名　：Ｑデッキゴールド

本　　体　：真鍮・青銅鋳物（クリアー塗装仕上）

グローブ　：透明ガラス

最大適合電球：白熱電球６０型

ソケット口金：Ｅ２６

本体重量　：１．６ｋｇ

記　事	日　付	製図年月日				品名	図面名称	
		２０２１／２／１９				Ｑデッキゴールド	外形図	
図面・仕様／作成	2021/2/19	製図	設計	検図	承認	会社名	製品番号	ページ
仕様変更	2024/2/15					㈱松本船舶電機製作所		