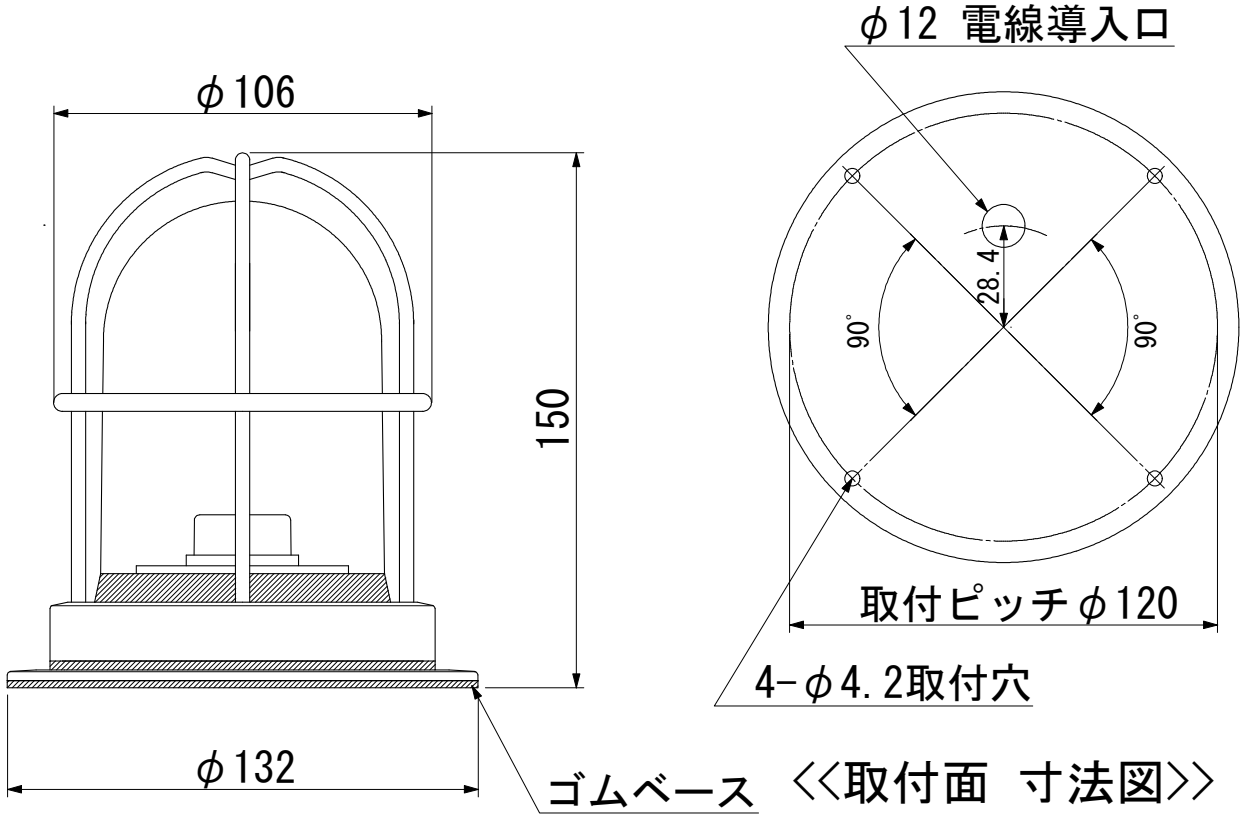

<<取付面 寸法図>>

型　　式　　：Ｇ－ＤＫ－Ｓ
品　　名　　：Ｇデッキシルバー
本　　体　　：真鍮・青銅鋳物（メッキ仕上）
グローブ　　：透明ガラス
最大適合電球：白熱クリプトン電球４０型
ソケット口金：Ｅ１７
本体重量　　：１．４ｋｇ

記　事	日　付	製図年月日				品名	図面名称	
		２０２１／２／１９				Ｇデッキシルバー	外形図	
図面・仕様／作成	2021/2/19	製図	設計	検図	承認	会社名	製品番号	ページ
仕様変更	2024/2/15					㈱松本船舶電機製作所		