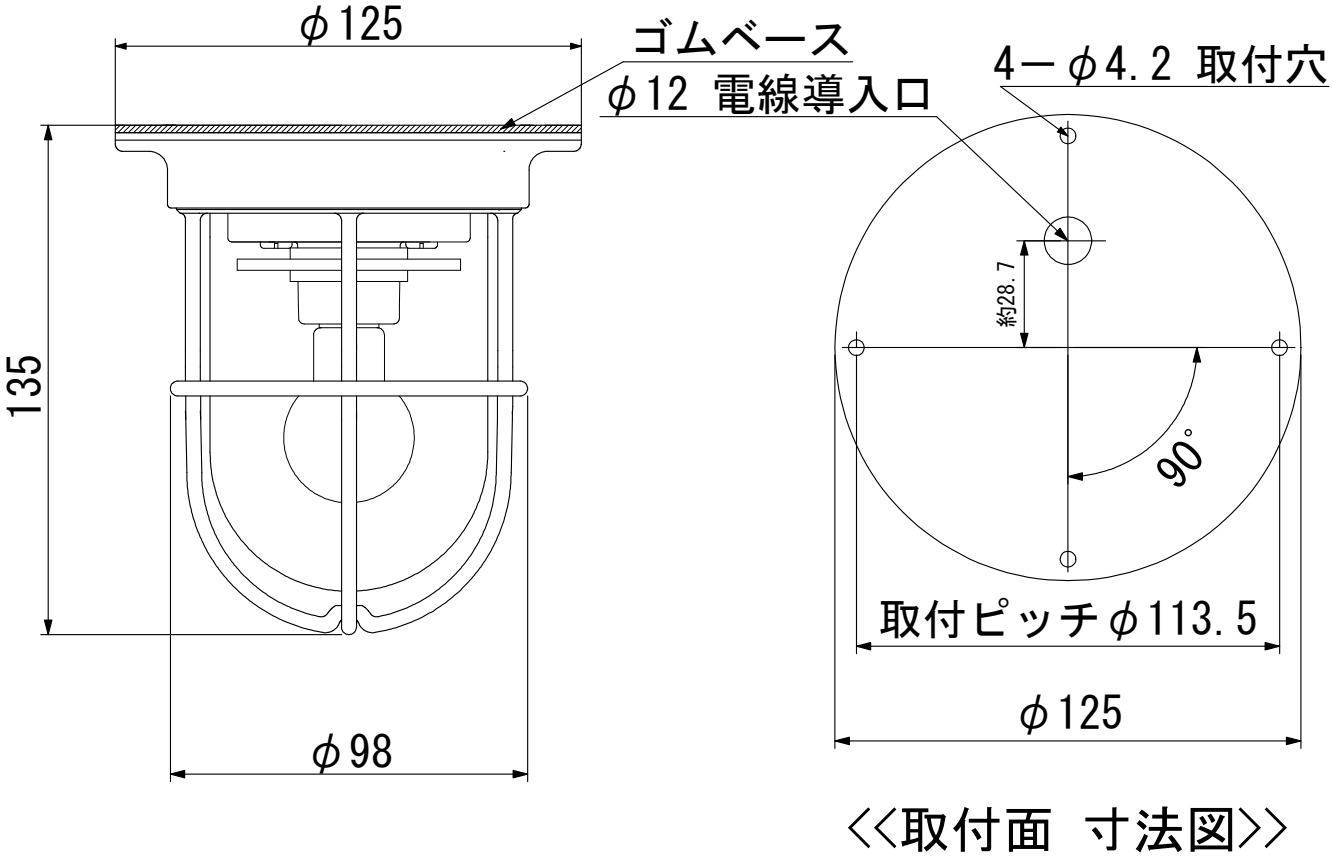

型　　式　　：ＲＺＲ－ＤＫ－Ｓ
品　　名　　：Ｒゼロデッキシルバー
本　　体　　：真鍮・青銅鋳物（メッキ仕上）
グローブ　　：透明樹脂
装着ランプ　：白熱４０Ｗ相当　電球色ＬＥＤ
ソケット口金：Ｅ１７
本体重量　　：０．９６ｋｇ

記　事	日　付	製図年月日				品名	図面名称	
		２０２４／２／１５				Ｒゼロデッキシルバー	外形図	
図面・仕様／作成	2024/2/15	製図	設計	検図	承認	会社名	製品番号	ページ
						㈱松本船舶電機製作所		