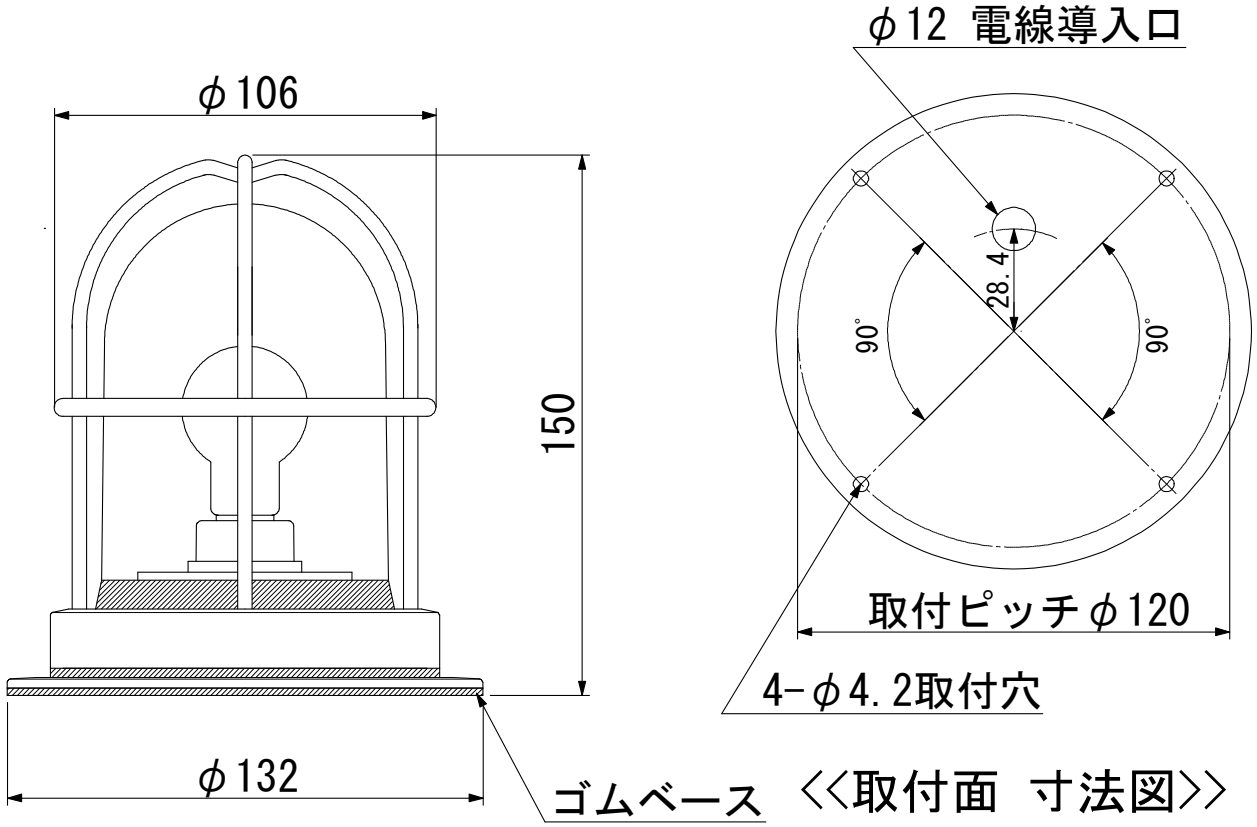

<<取付面 寸法図>>

型　　式　：Ｇ－ＤＫ－Ｂ

品　　名　：Ｇデッキブラック

本　　体　：真鍮・青銅鋳物（アクリル塗装仕上）

グローブ　：透明ガラス

装着ランプ　：２２Ｗ白熱ミニクリプトン球

ソケット口金：Ｅ１７

本体重量　：１．４ｋｇ

記　事	日　付	製図年月日				品名	図面名称	
		２０２０／３／１９				Ｇデッキブラック	外形図	
図面・仕様／作成	2020/3/19	製図	設計	検図	承認	会社名	製品番号	ページ
						㈱松本船舶電機製作所		